スーパーリラックス マッサージチェア JT-FJ80　各種寸法

寸法単位 ： mm

		寸法			補足
		A	B	C	
梱包箱 寸法（約）	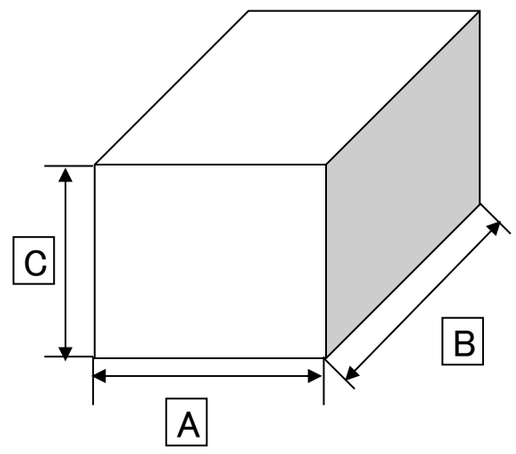	760	1,360	860	梱包箱の寸法
		寸法			補足
		A	B	C	
本体寸法 開梱時（約）	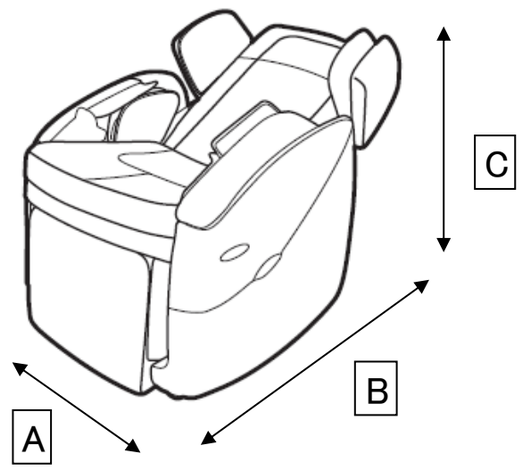	710	1,280	820	梱包箱を開けた時の本体寸法
		寸法			補足
		A	B	C	
床設置寸法 幅と奥行き（約）	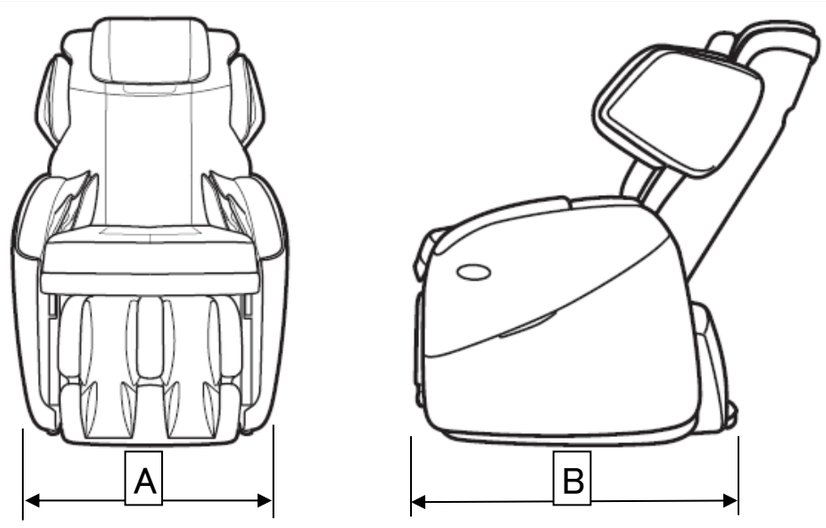	710	1,000		・床に近い部分の本体の幅 ・奥行きは床側の本体の先端部から最後部までの寸法
		寸法			補足
		A	B	C	
脚部収納時の 床設置寸法 奥行き（約）	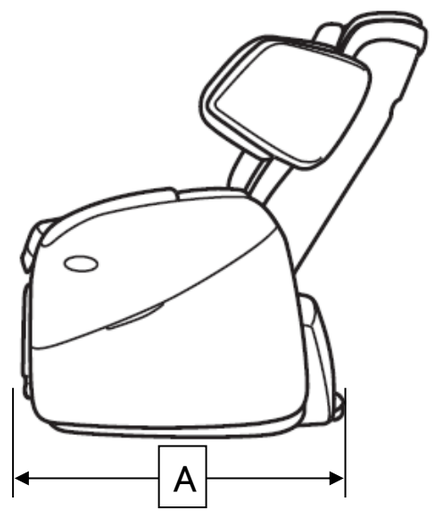	900			脚部を座面下に収納した場合の脚部側の先端部から最後部までの寸法
		寸法			補足
		A	B	C	
ガードフロア間の 床設置寸法 幅と奥行き （約）	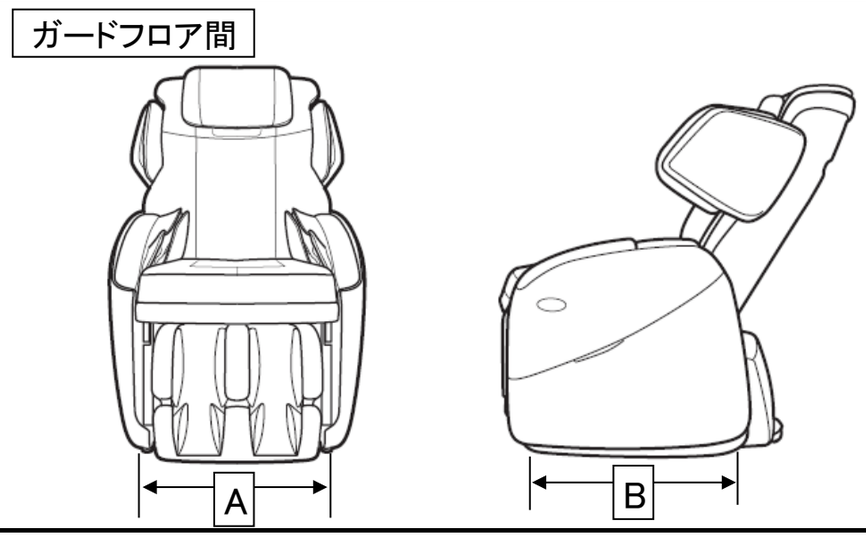	510	700		ガードフロアの前後間、左右間の幅寸法 ※商品の底面には床を傷つけないためのガードフロアを左右前後の4箇所に付けています。
		寸法			補足
		A	B	C	
ガードフロア寸法（約）	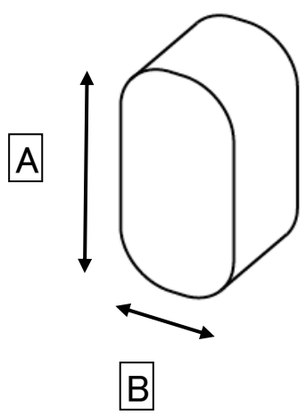	55	28		ガードフロア部分の幅と奥行き

スーパーリラックス マッサージチェア JT-FJ80　各種寸法

寸法単位 ： mm

		寸法			補足
		A	B	C	
床～肘上の高さ（約）	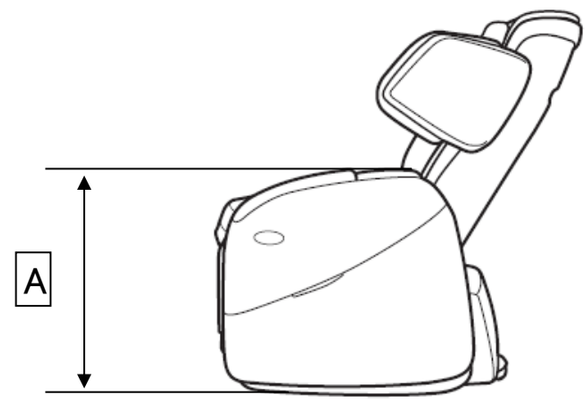	600			床から肘上（腕もみの最上部）までの高さ
		寸法			補足
		A	B	C	
本体寸法 リクライニング時（約）	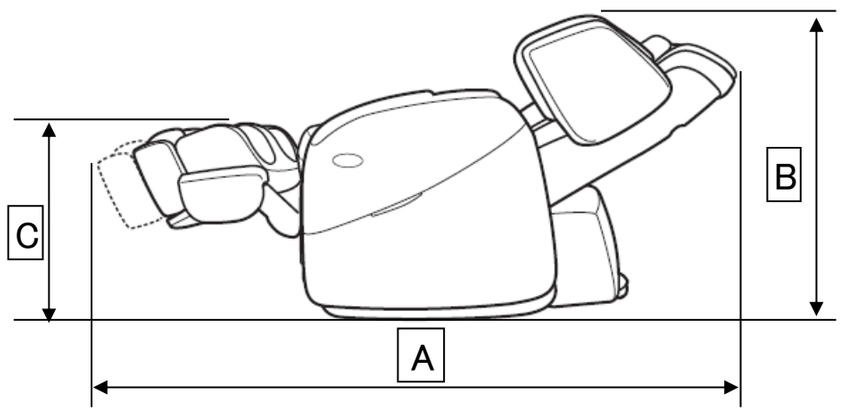	1,760	810	600	背もたれをフルリクライニング、オットマンを出して伸ばした状態
		寸法			補足
		A	B	C	
床～座面の高さ（約） A：膝側 B：尻側	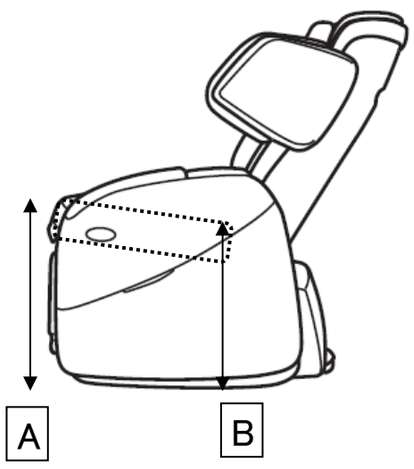	500	390		床から座面までの高さ
		寸法			補足
		A	B	C	
座面の寸法（約） A：膝側の幅 B：尻側の幅 C：奥行き	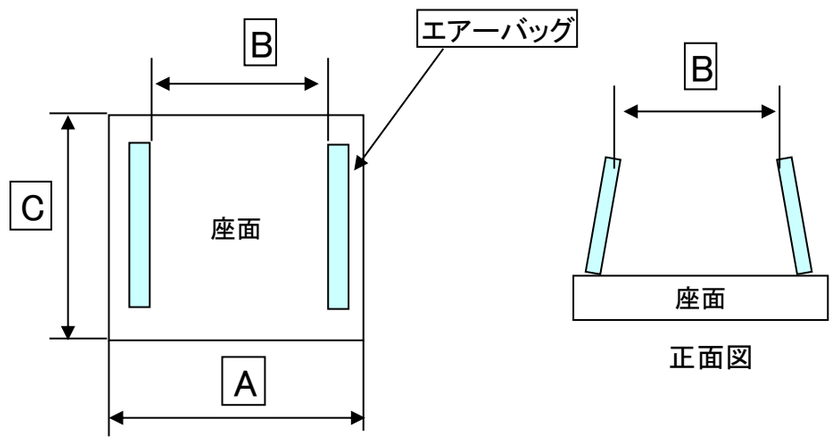	510	400	460	座る部分の幅と奥行き
		寸法			補足
		A	B	C	
オットマンの幅（約）	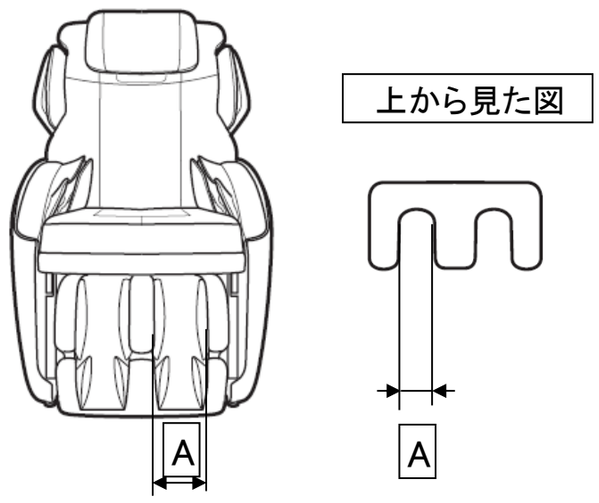	100			ふくはらぎを入れる部分の幅
		寸法			補足
		A	B	C	
枕の寸法（約）	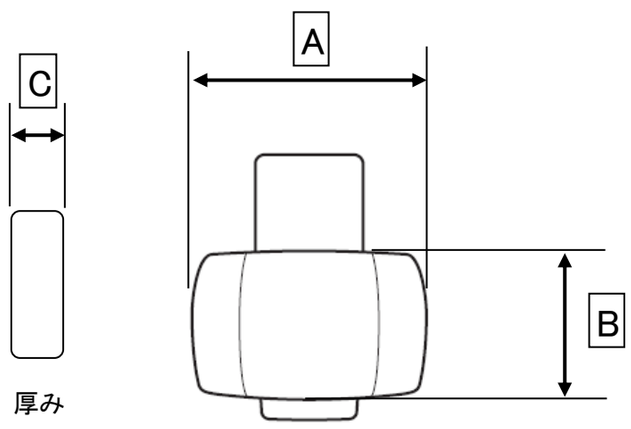	490	240	90	枕部分の寸法