スーパーリラックス マッサージチェア OH-670 各種寸法

寸法単位 ： mm

		寸法			補足
		A	B	C	
梱包箱 寸法（約）	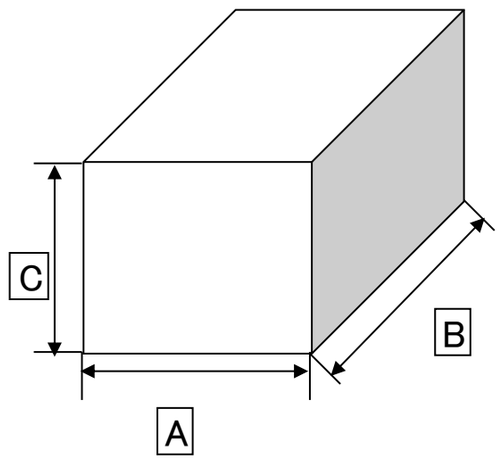	760	1,500	745	梱包箱の寸法
		寸法			補足
		A	B	C	
本体寸法 開梱時（約）	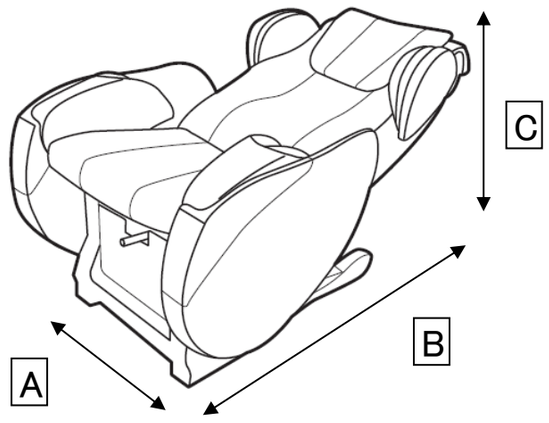	750	1,450	740	梱包箱を開けた時の本体寸法
		寸法			補足
		A	B	C	
床設置寸法 幅と奥行き（約）	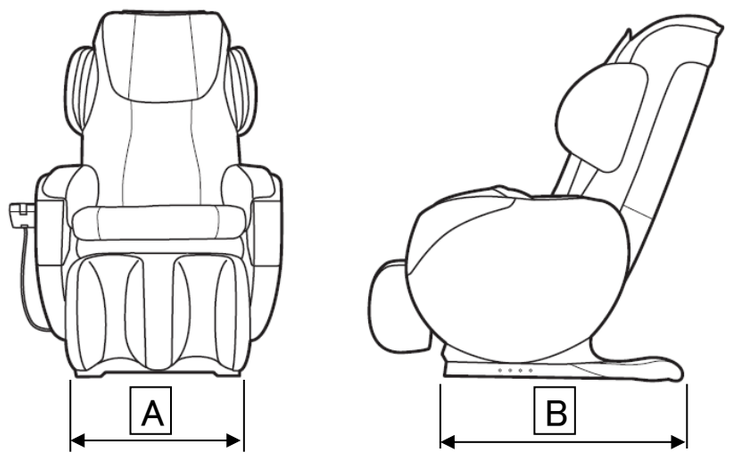	500	780		・床に近い部分の本体の幅 ・奥行きは床側の本体の先端部から最後部までの寸法
		寸法			補足
		A	B	C	
ガードフロア間の 床設置寸法 幅と奥行き （約）	ガードフロア間 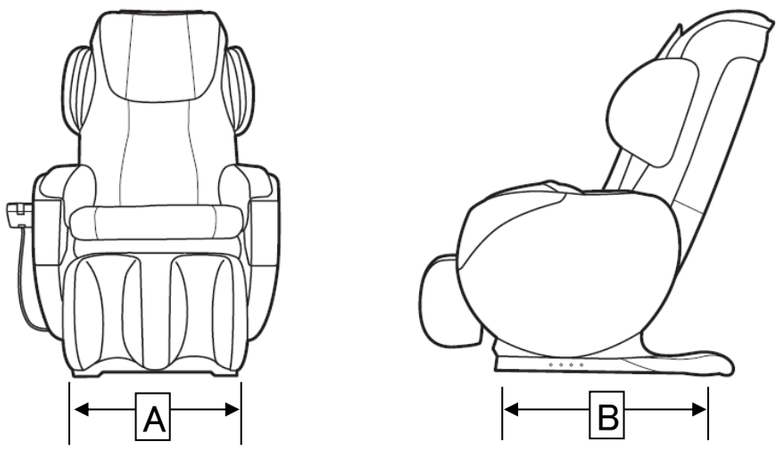	500	720		ガードフロアの前後間、左右間の幅寸法 ※商品の底面には床を傷つけないためのガードフロアを左右前後の4箇所に付けています。
		寸法			補足
		A	B	C	
ガードフロア寸法（約）	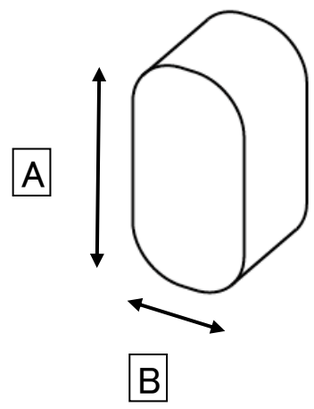	80	30		ガードフロア部分の幅と奥行き

スーパーリラックス マッサージチェア OH-670 各種寸法

寸法単位 ： mm

		寸法			補足
		A	B	C	
床～肘上の高さ（約）	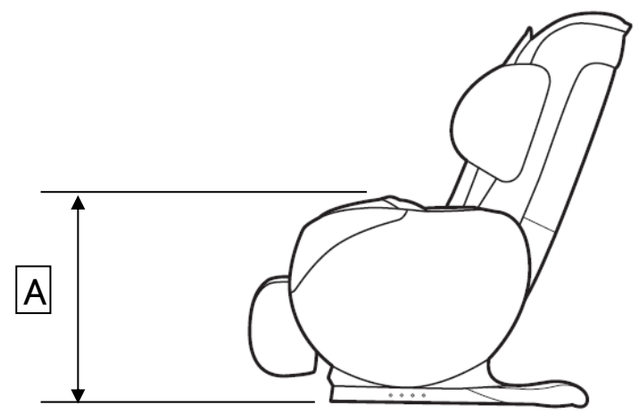	630			床から肘上（腕もみの最上部）までの高さ
		寸法			補足
		A	B	C	
本体寸法 リクライニング時（約）	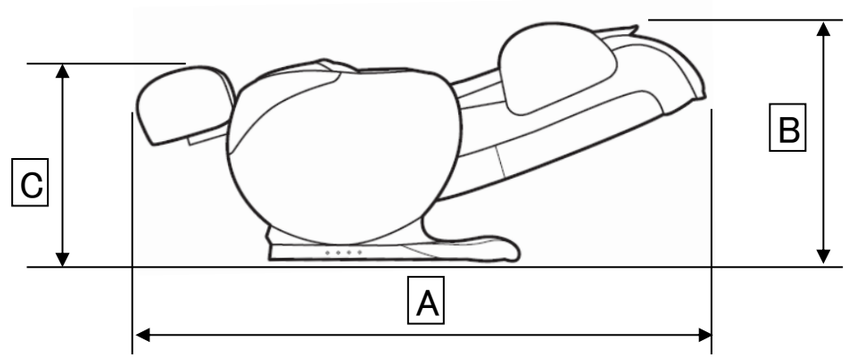	1,750	740	620	背もたれをフルリクライニング、オットマンを出して伸ばした状態
		寸法			補足
		A	B	C	
床～座面の高さ（約） A：膝側 B：尻側	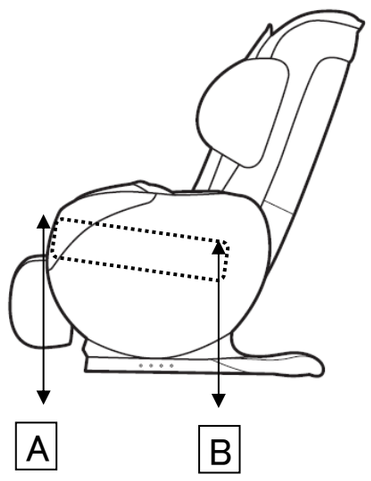	515	450		床から座面までの高さ
		寸法			補足
		A	B	C	
座面の寸法（約） A：幅 B：奥行き	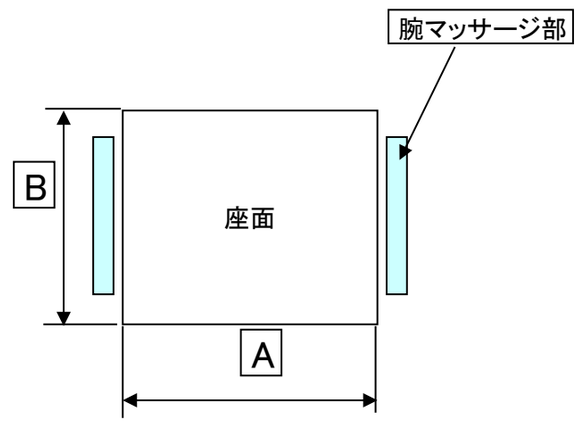	490	460		座る部分の幅と奥行き
		寸法			補足
		A	B	C	
オットマンの幅（約）	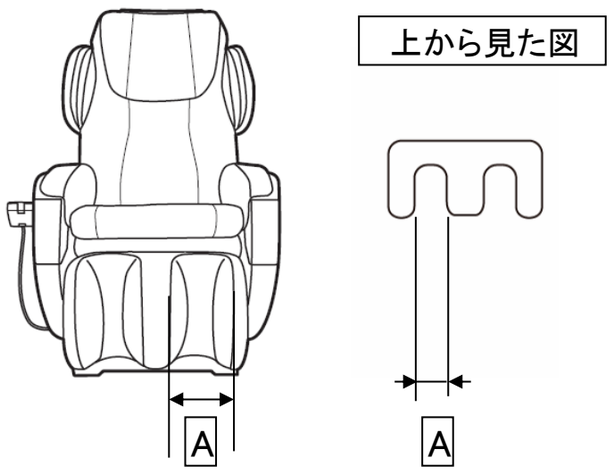	110			ふくはらぎを入れる部分の幅
		寸法			補足
		A	B	C	
枕の寸法（約）	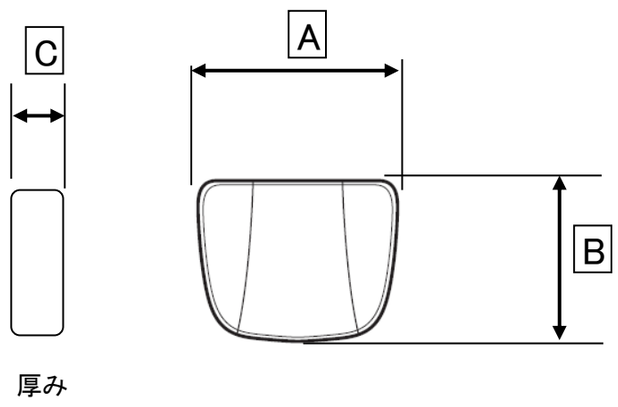	440	360	40	枕部分の寸法